Formularz zgłoszeniowy zadania w ramach GBO 2015

Imię i nazwisko zgłaszającego	Monika Gesek	
Adres **Formularz można złożyć jedynie dla okręgu swojego zamieszkania (patrz wykaz okręgów)**	**Okręg:7**	
		N
Nr PESEL: **Formularze mogą składać osoby, które ukończą 16 lat w 2015r :**	**akt:**	

X Zadanie okręgowe	**□ Zadanie ogólnomiejskie**

Nazwa zadania:

Doposażenie 2 placów zabaw dla dzieci w Przedszkolu Miejskim „Lotnisko" w Grudziądzu przy ul. Kustronia 6 i ul. Ikara 8

Opis zadania
Co ma zostać zrealizowane, jaki ma być efekt podjętych działań? (max 1.000 znaków)

Efekt - doposażenie terenu przedszkola w obydwu budynkach w nowy sprzęt do zabaw dla dzieci w wieku 3-5 lat oraz przygotowanie terenu pod nowy sprzęt.

W każdym budynku zlokalizowanych jest 5 grup przedszkolnych. Korzysta z niego około 124 dzieci na każdym z placów. Obecny sprzęt na placach zabaw jest niewystarczający dla takiej liczby dzieci, aby wszystkie jednorazowo mogły w sposób aktywny spędzać czas podczas pobytu w przedszkolu.

Zgodnie z Podstawą programową wychowania przedszkolnego (Dz.U. z 2012r. poz.977) „co najmniej jedną piątą czasu dzieci spędzają w ogrodzie przedszkolnym, organizowane są tam gry i zabawy ruchowe..." Oznacza to, że dzieci powinny codziennie spędzać co najmniej 60 minut w ogrodzie przedszkolnym. Urozmaicony plac zabaw zapewniłby dzieciom wiele atrakcji podczas zabaw.

Od kilu lat dyrektor przedszkola planuje w WPP zakup sprzętu na place zabaw. Jednakże duża ilość zadań w placówkach oświatowych i brak środków finansowych uniemożliwia osiągnięcie tego zamierzenia. Budżet obywatelski stwarza możliwość doposażenia placów zabaw w sprzęt zapewniający prawidłowy rozwój dzieci.

Lokalizacja
Dokładny adres, opisowe określenie obszaru, lokalizacja zadania na załączonej mapce.

ul. Kustronia 6 (obręb 118, działka nr 21/642), nieruchomość stanowiąca własność gminy – miasta Grudziądz przekazana w trwały zarząd w celu prowadzenia bezpłatnego nauczania i wychowania w zakresie podstaw programowych wychowania przedszkolnego. Nieruchomość określona jest w planie

miejscowym jako teren usług oświatowych.

ul. Ikara 8 (obręb 118, działka nr 21/53), nieruchomość stanowiąca własność gminy – miasta Grudziądz przekazana w trwały zarząd w celu prowadzenia bezpłatnego nauczania i wychowania w zakresie podstaw programowych wychowania przedszkolnego. Nieruchomość określona jest w planie miejscowym jako teren usług oświatowych.

Prezentacja zadania oraz jego wartość
Plany, szkice sytuacyjne, kosztorysy oraz inne materiały prezentujące zadanie.

I. Zakup i montaż sprzętu:
1.zestaw zabawowy (2 komplety) wykonany ze stali nierdzewnej w składzie:
-wieża z daszkiem: 2 x 1,0 m
-zjeżdżalnia: 1,0 m
-most linowy
-przejście tubowe
-wejście wspinaczkowe: 2 x
-wejście ze stopniami
-rurka strażacka
2.zestaw zabawowy (2 komplety) wykonany ze stali nierdzewnej w składzie:
-wieża bez daszka: 1,0 m
-zjeżdżalnia: 1,0 m
-wejście wspinaczkowe
-rurka strażacka
-panel linowy Promień
-boczek z regulaminem placu zabaw
3.czworobok sprawnościowy (2 komplety) wykonany ze stali ocynkowanej malowanej proszkowo w składzie:
-lina do wspinaczki
-drabinka linowa
-ścianka wspinaczkowa linowa
-rurka strażacka
-rura metalowa do wspinaczki
4.sprężynowiec pojedynczy (po 2 sztuki na każdy plac) – wzór hipopotam i konik

II. Przygotowanie terenu pod nowy sprzęt. Urządzenie nr 2 i nr 3 posiadają wysokość swobodnego upadku powyżej 1 m, więc potrzebują stref upadku wypełnionych piaskiem. Zestaw nr 2- strefa w kształcie prostokąta 6,6 m x 6,1 m. Zestaw nr 3- strefa w kształcie prostokąta strefa 5,9 m x 5,1. Wykorytowanie koparką terenu placu na głębokość 30 cm pod urządzenie nr 2 i nr 3, odwiezienie i utylizacja urobku, następnie nawiezienie piasku płukanego o ziarnistości 0,2 - 2 mm na pełną wysokość koryta.

III. Odbiór prac przez inspektora nadzoru budowlanego.

IV. Łączny koszt brutto wynosi **61.000,00 zł**- kosztorys w załączniku.

Uzasadnienie realizacji zadania
Kto zyska (jakie: grupy mieszkańców, grupy społeczne) w wyniku realizacji zadania?
Jaki problem rozwiąże zrealizowanie zadania? (max 2.000 znaków)

1. Doposażenie placów zabaw pozwoli zwiększyć atrakcyjność zabaw dla dzieci przebywających na świeżym powietrzu. Zachęci dzieci do aktywnego spędzania czasu na podwórku

przedszkolnym.

2. Na doposażeniu placów zabaw skorzystają mieszkańcy okręgu nr 7 w osobach: około 250 dzieci z przedszkola oraz około 500 rodziców dzieci, którzy są świadomi że ich dzieci będą się prawidłowo rozwijały korzystając z placów zabaw podczas pobytu dziecka w przedszkolu.

3. Zabawa na placu zabaw nie jest tylko rozrywką. Sprawność ruchowa łączy się ze zdrowiem fizycznym i psychicznym. Systematyczny ruch na powietrzu zapobiega wielu chorobom. Pozwala na zachowanie prawidłowej postawy i sylwetki, wpływa na kondycję fizyczną, daje odprężenie. Zabawy są wszechstronnym środkiem pobudzania ustroju organizmu, mają ogromny wpływ na układy i narządy dziecka: układ mięśniowy, kostny, stawowy, krążenia, oddechowy, pokarmowy.

4. Zabawy ruchowe na placu zabaw są dobra metodą uspokojenia i zahamowania zbytniej aktywności u dziecka nadpobudliwego, usprawniają ruchowo dzieci otyłe, wspomagają przemianę materii, termoregulację i metabolizm, wpływają na mechanizm utrzymania postawy i równowagi. Ze względu na społeczny charakter aktywności na placu zabaw, ma ona znaczenie w procesie moralnego wychowania. Przyzwyczaja dzieci do działalności w zespole, do pojmowania swoich obowiązków, rozwijania ducha koleżeństwa i społecznej solidarności. Wychowuje w poczuciu obowiązku, uczciwości i zdyscyplinowania, uczy umiejętności i chęci podporządkowania swoich życzeń woli zespołu i działania na jego korzyść.

5. Zabawy ruchowe na placu zabaw oddziałują na rozwój cech psychicznych jak: ambicja, wytrwałość, umiejętne współdziałanie w zespole i odpowiednie zachowanie się w trakcie współzawodnictwa. Mają także wpływ na takie cechy jak: samodzielność, śmiałość, pomysłowość, dokładność, zdyscyplinowanie, odwaga, wiara we własne siły, pewność siebie, kształtują koordynację nerwowo-ruchową.

6. Plac zabaw jest wizytówką przedszkola. To właśnie ogród z jego wyposażeniem widzą rodzice chcący zapisać dziecko do przedszkola oraz przechodnie. To jaki jest mówi dużo o samym przedszkolu i decyduje o pierwszym wrażeniu. Zwiększa atrakcyjność placówki w wyborze decyzji o zapisaniu dziecka do tego właśnie przedszkola.

Załączniki do formularza zgłoszeniowego (o ile nie zostały wymienione w poszczególnych punktach):

1. Lista poparcia zadania
   załącznik obligatoryjny – projekt musi zostać poparty przez min. 10 osób, które ukończyły 16 lat i zamieszkują okręg, której dotyczy.

2. Kosztorys- oferta na wyposażenie placu zabaw firmy ASTRUS place zabaw (www.astrus.pl)

3. Zgoda zarządcy nieruchomości

4. Mapki terenu przedszkola ul. Kustronia 6 i ul. Ikara 8

5. Przykładowe zestawy zabawowe –karty techniczne

6. .....

7. .....

8. .....

OŚWIADCZENIA:

Zgodnie z ustawą z dnia 29 sierpnia 1997 r. o ochronie danych osobowych (Dz. U. z 2014r. poz. 1182, z późn. zm.) wyrażam zgodę na przetwarzanie moich danych osobowych dla potrzeb niezbędnych do weryfikacji poprawności danych w ramach prowadzonych konsultacji wydatków z budżetu Miasta Grudziądza, czyli GBO 2015.

Oświadczam, iż wszystkie podane w ofercie oraz załącznikach informacje są zgodne z aktualnym stanem prawnym i faktycznym wraz załącznikiem stanowiącym listę poparcia dla projektu.

Czytelny podpis (imię i nazwisko) składającego formularz:

Monika Gorek

Strona startowa

MAPY

Mapa z podziałem na okręgi dla potrzeb

Tematy Warstwy Wyszukiwanie

Rodzaj wyszukiwania:
Działki

Jednostka ewidencyjna:
046201_1 M. Grudziądz

Obręb:
0118 118

Numer:
21/642

szukaj

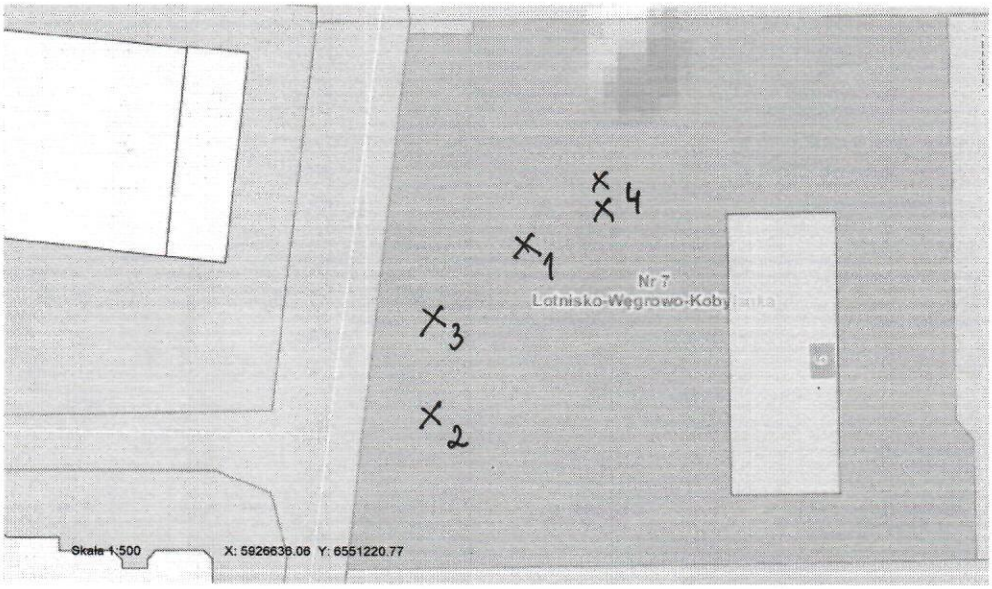

Mapka - Przedszkole Miejskie „Lotnisko"
ul. Kustronia 6

1. Zestaw zabawowy nr 1
2. Zestaw zabawowy nr 2
3. Czworobok sprawnościowy
4. Sprężynowiec - 2 szt.

Strona startowa

MAPY

Mapa z podziałem na okręgi dla potrzeb

Tematy Warstwy Wyszukiwanie

Rodzaj wyszukiwania:
Działki

Jednostka ewidencyjna:
046201_1 M. Grudziądz

Obręb
0118 118

Numer:
21/53

szukaj

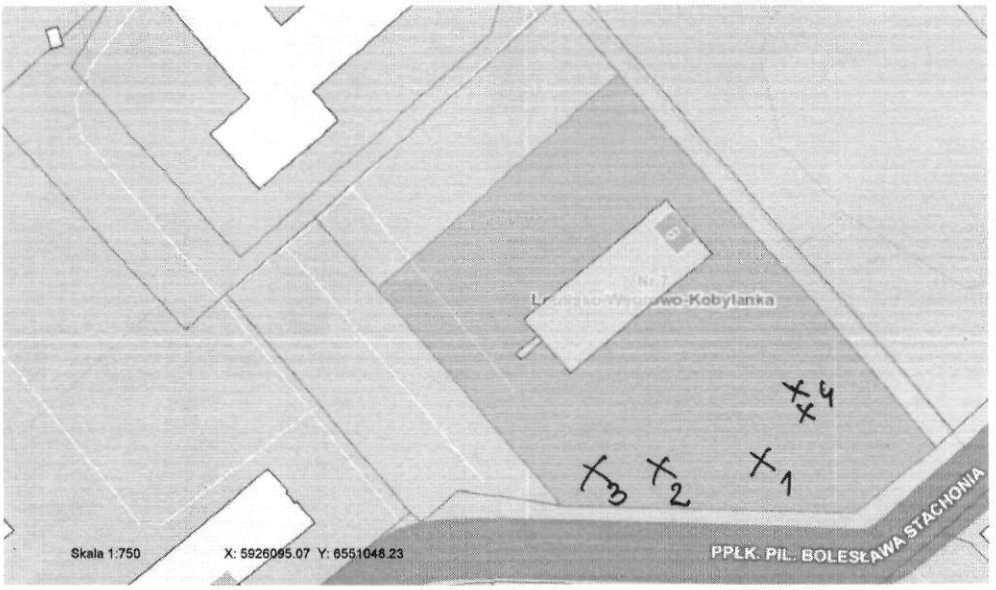

Mapka - Przedszkole Miejskie „Lotnisko"
ul. Jkara 8

1. Zestaw zabawowy nr 1
2. Zestaw zabawowy nr 2
3. Ceworobek sprawnościowy
4. Sprężynowiec - 2 szt.

Załącznik 5

Karta techniczna

Astrus
place zabaw
www.astrus.pl

2023_Zestaw DOMINIKANA

Wymiary	3,9 x 6,6 m
Strefa bezpieczeństwa	6,9 x 10,6 m
Wysokość całkowita	3,1 m
Wysokość swobodnego upadku	1,0 m
Grupa wiekowa	3 - 14 lat
Zgodność z PN-EN 1176:2009	TAK

Skład przykładowego zestawu:

- Wieża z daszkiem : 2x 1,0 m
- Zjeżdżalnia : 1,0m
- Most linowy
- Przejście tubowe
- Wejście wspinaczkowe : 2x
- Wejście ze stopniami
- Rurka strażacka

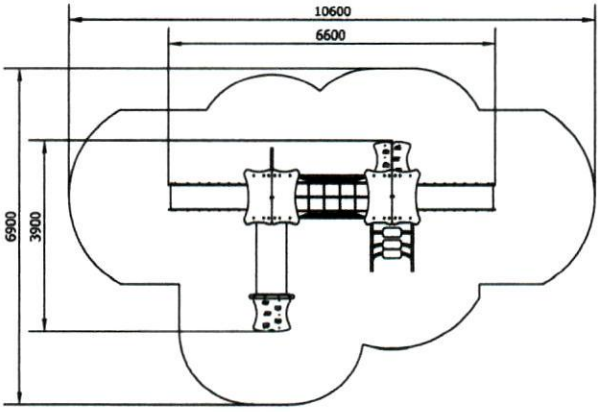

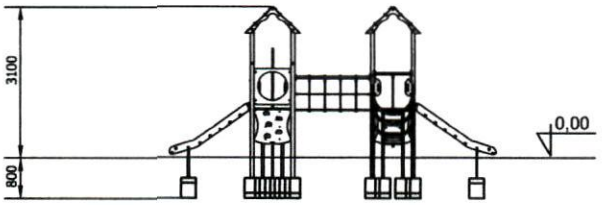

Konstrukcja	stal nierdzewna
Ślizg	stal nierdzewna
Ścianki, dach	odporna na działanie czynników atmosferycznych płyta polietylenowa
Tunel	tuba polietylenowa
Podest, płyta wspinaczkowa	wodoodporna płyta antypoślizgowa
Zaślepki	tworzywo- poliamid
Łączniki, śruby	wszelkie łączniki narażone na działanie czynników atmosferycznych są nierdzewne
Liny	liny z rdzeniem stalowym w oplocie z propylenu
Kotwienie	800 mm w gruncie- betonowane

Z uwagi na wysokość swobodnego upadku HIC, norma PN-EN 1176-1:2009 dopuszcza następujące nawierzchnie amortyzujące upadek.

Materiał	Opis [mm] wielkość ziarna	Min. grubość warstwy [mm]	Max.wysokość upadku [m]
Kora	20 - 80	200 - 300	2,0 - 3,0
Wióry	5 - 30	200 - 300	2,0 - 3,0
Piasek	0,2 - 2	200 - 300	2,0 - 3,0
Żwir	2 - 8	200 - 300	2,0 - 3,0
Syntetyczne	wg z HIC	wg z HIC	wg badania

Należy dbać o poziom materiałów sypkich stanowiących nawierzchnię materiałów amortyzujących upadek poprzez uzupełnienie do wyznaczonego poziomu oraz usuwanie z nawierzchni twardych ciał obcych.

Karta techniczna

Astrus
place zabaw
www.astrus.pl

2003_Zestaw ATKA

Wymiary	3,1 x 3,1 m
Strefa bezpieczeństwa	6,1 x 6,6 m
Wysokość całkowita	2,2 m
Wysokość swobodnego upadku	1,5 m
Grupa wiekowa	3 - 14 lat
Zgodność z PN-EN 1176:2009	TAK

Skład przykładowego zestawu:

- Wieża bez daszka : 1,0 m
- Zjeżdżalnia : 1,0 m
- Wejście wspinaczkowe
- Rurka strażacka
- Panel linowy Promień
- Boczek

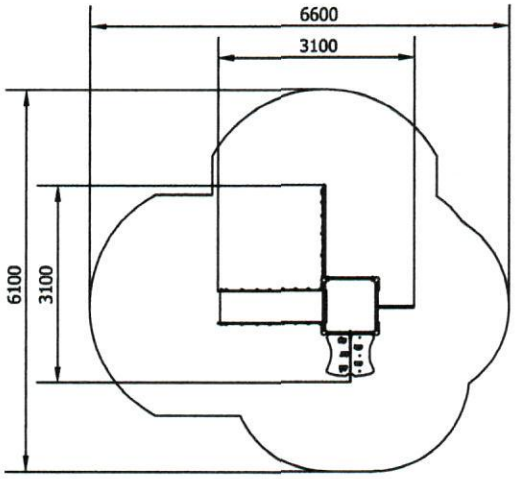

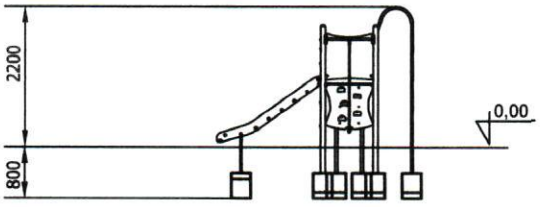

Konstrukcja	stal nierdzewna
Ślizg	stal nierdzewna
Ścianki, dach	odporna na działanie czynników atmosferycznych płyta polietylenowa
Podest, płyta wspinaczkowa	wodoodporna płyta antypoślizgowa
Zaślepki	tworzywo- poliamid
Łączniki, śruby	wszelkie łączniki narażone na działanie czynników atmosferycznych są nierdzewne
Liny	liny z rdzeniem stalowym w oplocie z propylenu
Kotwienie	800 mm w gruncie- betonowane

Z uwagi na wysokość swobodnego upadku HIC, norma PN-EN 1176-1:2009 dopuszcza następujące nawierzchnie amortyzujące upadek.

Materiał	Opis [mm] wielkość ziarna	Min. grubość warstwy [mm]	Max.wysokość upadku [m]
Kora	20 - 80	200 - 300	2,0 - 3,0
Wióry	5 - 30	200 - 300	2,0 - 3,0
Piasek	0,2 - 2	200 - 300	2,0 - 3,0
Żwir	2 - 8	200 - 300	2,0 - 3,0
Syntetyczne	wg z HIC	wg z HIC	wg badania

Należy dbać o poziom materiałów sypkich stanowiących nawierzchnię materiałów amortyzujących upadek poprzez uzupełnienie do wyznaczonego poziomu oraz usuwanie z nawierzchni twardych ciał obcych.

Karta techniczna

Astrus
place zabaw
www.astrus.pl

3626_Czworobok sprawnościowy

Wymiary	1,7 x 2,4 m
Strefa bezpieczeństwa	5,1 x 5,9 m
Wysokość całkowita	2,2 m
Wysokość swobodnego upadku	1,4 m
Grupa wiekowa	3 - 14 lat
Zgodność z PN-EN 1176:2009	TAK

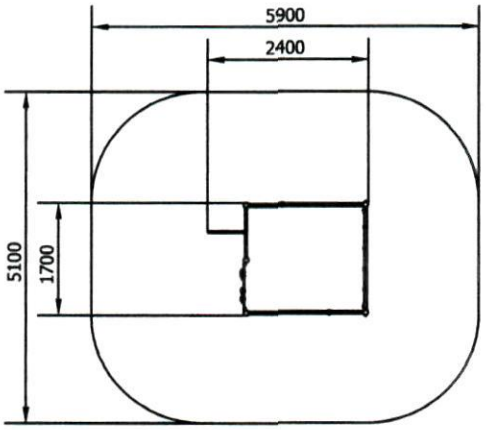

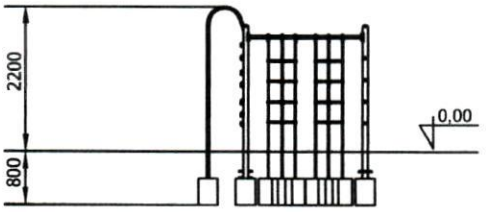

Konstrukcja	stal ocynkowana malowana proszkowo
Zaślepki	tworzywo- poliamid
Ścianka wspinaczkowa	odporna na działanie czynników atmosferycznych płyta polietylenowa
Liny	liny z rdzeniem stalowym w oplocie z propylenu
Łączniki do lin	wykonane z aluminium i poliamidu
Łączniki, śruby	wszelkie łączniki narażone na działanie czynników atmosferycznych są nierdzewne
Kotwienie	650 mm w gruncie- betonowane

Z uwagi na wysokość swobodnego upadku HIC, norma PN-EN 1176-1:2009 dopuszcza następujące nawierzchnie amortyzujące upadek.

Materiał	Opis [mm] wielkość ziarna	Min. grubość warstwy [mm]	Max.wysokość upadku [m]
Kora	20 - 80	200 - 300	2,0 - 3,0
Wióry	5 - 30	200 - 300	2,0 - 3,0
Piasek	0,2 - 2	200 - 300	2,0 - 3,0
Żwir	2 - 8	200 - 300	2,0 - 3,0
Syntetyczne	wg z HIC	wg z HIC	wg badania

Należy dbać o poziom materiałów sypkich stanowiących nawierzchnię materiałów amortyzujących upadek poprzez uzupełnienie do wyznaczonego poziomu oraz usuwanie z nawierzchni twardych ciał obcych.

Karta techniczna

Astrus
place zabaw
www.astrus.pl

3407_Sprężynowiec HIPOPOTAM

Wymiary	0,3 x 1,0 m
Strefa bezpieczeństwa	2,3 X 3,0 m
Wysokość całkowita	0,7 m
Wysokość swobodnego upadku	0,4 m
Grupa wiekowa	3 - 14 lat
Zgodność z PN-EN 1176:2009	TAK

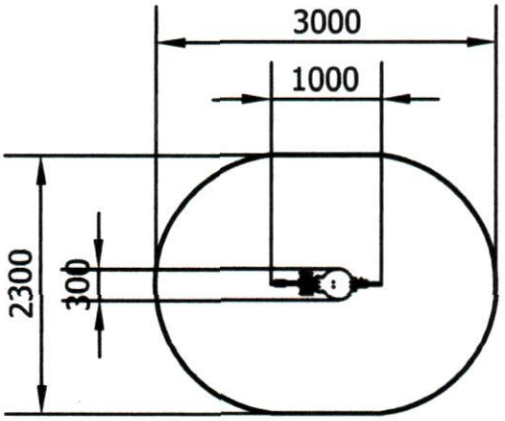

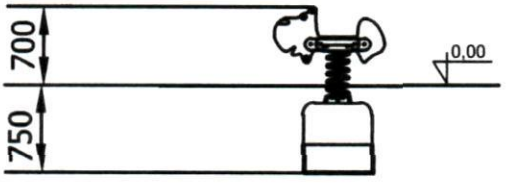

Konstrukcja	stal ocynkowana malowana proszkowo
Siedzisko	odporna na działanie czynników atmosferycznych płyta polietylenowa
Nóżki i uchwyty	odporny na działanie czynników atmosferycznych polietylen
Łączniki, śruby	wszelkie łączniki narażone na działanie czynników atmosferycznych są nierdzewne
Kotwienie	750 mm w gruncie- betonowane

Z uwagi na wysokość swobodnego upadku HIC, norma PN-EN 1176-1:2009 dopuszcza następujące nawierzchnie amortyzujące upadek.

Materiał	Opis [mm] wielkość ziarna	Min. grubość warstwy [mm]	Max.wysokość upadku [m]
Kora	20 - 80	200 - 300	2,0 - 3,0
Wióry	5 - 30	200 - 300	2,0 - 3,0
Piasek	0,2 - 2	200 - 300	2,0 - 3,0
Żwir	2 - 8	200 - 300	2,0 - 3,0
Syntetyczne	wg z HIC	wg z HIC	wg badania

Należy dbać o poziom materiałów sypkich stanowiących nawierzchnię materiałów amortyzujących upadek poprzez uzupełnienie do wyznaczonego poziomu oraz usuwanie z nawierzchni twardych ciał obcych.

Karta techniczna

Astrus
place zabaw
www.astrus.pl

3409_Sprężynowiec KONIK

Wymiary	0,3 x 1,0 m
Strefa bezpieczeństwa	2,3 X 3,0 m
Wysokość całkowita	0,8 m
Wysokość swobodnego upadku	0,4 m
Grupa wiekowa	3 - 14 lat
Zgodność z PN-EN 1176:2009	TAK

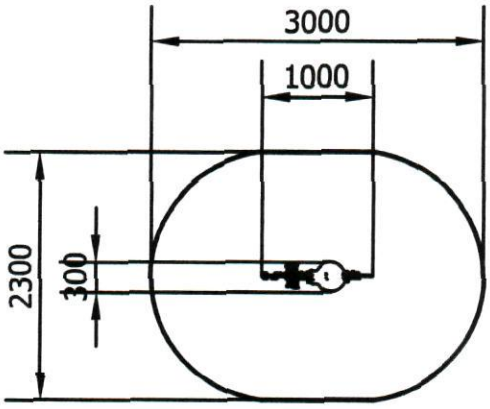

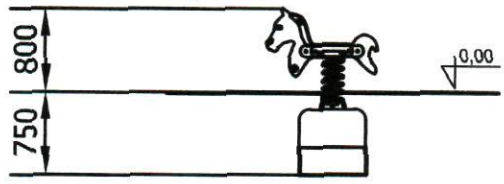

Konstrukcja	stal ocynkowana malowana proszkowo
Siedzisko	odporna na działanie czynników atmosferycznych płyta polietylenowa
Nóżki i uchwyty	odporny na działanie czynników atmosferycznych polietylen
Łączniki, śruby	wszelkie łączniki narażone na działanie czynników atmosferycznych są nierdzewne
Kotwienie	750 mm w gruncie- betonowane

Z uwagi na wysokość swobodnego upadku HIC, norma PN-EN 1176-1:2009 dopuszcza następujące nawierzchnie amortyzujące upadek.

Materiał	Opis [mm] wielkość ziarna	Min. grubość warstwy [mm]	Max.wysokość upadku [m]
Kora	20 - 80	200 - 300	2,0 - 3,0
Wióry	5 - 30	200 - 300	2,0 - 3,0
Piasek	0,2 - 2	200 - 300	2,0 - 3,0
Żwir	2 - 8	200 - 300	2,0 - 3,0
Syntetyczne	wg z HIC	wg z HIC	wg badania

Należy dbać o poziom materiałów sypkich stanowiących nawierzchnię materiałów amortyzujących upadek poprzez uzupełnienie do wyznaczonego poziomu oraz usuwanie z nawierzchni twardych ciał obcych.

Załącznik 2

Astrus
place zabaw

Koszalin, 29.04.2015

Przedszkole Miejskie „Lotnisko"
ul. Kustronia 6, ul. Ikara 8
86-300 Grudziądz

Oferta nr BW.2015.180C

Oferta na wyposażenie placu zabaw

Urządzenia	Ilość	Wartość jednostkowa netto	Wartość brutto
2023 ZESTAW DOMINIKANA STAL NIERDZEWNA	2	12 270,52	30 185,49
2003 ZESTAW ATKA STAL NIERDZEWNA	2	4 967,46	12 219,96
3626 CZWOROBOK SPRAWNOŚCIOWY	2	2 919,63	7 182,28
SPRĘŻYNOWIEC POJEDYNCZY (WZÓR HIPO I KONIK)	4	1 039,07	5 112,21
KOSZT WYKONANIA NAWIERZCHNI BEZPIECZNEJ, PIASKOWEJ POD URZĄDZENIA WYMAGAJĄCE JEJ ZASTOSOWANIA	1	3 090,00	3 800,70
KOSZTY ZWIĄZANE Z INSPEKCJĄ NADZORU	1	1 000,00	1 230,00
KOSZT TRANSPORTU I MONTAŻU	1	1 032,00	1 269,36
		SUMA	**61000,00**

* Termin realizacji do 21 dni od podpisania umowy
* Oferta została sporządzona w PLN
* Podane ceny uwzględniają koszt montażu
* Certyfikaty bezpieczeństwa PN-EN 1176
* 3 lat gwarancji producenta

3 LATA GWARANCJI !

Osoba do kontaktu :
Bartosz Wołangiewicz
Regionalny Koordynator ds. Sprzedaży
tel.: (94) 342 05 11 mob.: 508 494 965
ul. BoWiD 9E
75-209 Koszalin

W razie pytań pozostaję do dyspozycji

Bartosz Wołangiewicz

Załącznik 3

Zgoda zarządcy nieruchomości

Imię i nazwisko zgłaszającego	Monika Gesek		
Adres	**Okręg: 7**		
		N	
Nr PESEL:		**akt:**	
x☐ Zadanie okręgowe		**☐ Zadanie ogólnomiejskie**	
Nazwa zadania:			
Doposażenie 2 placów zabaw dla dzieci w Przedszkolu Miejskim „Lotnisko" w Grudziądzu przy ul. Kustronia 6 i ul. Ikara 8			

Wyrażam zgodę/~~nie wyrażam zgody*~~ na realizację zadania na terenie Przedszkola Miejskiego „Lotnisko" w Grudziądzu przy ul. Kustronia 6 i ul. Ikara 8.

24.04.2015r. Aleksandra Lesiak dyrektor
(Data, czytelny podpis zarządcy nieruchomości i pieczęć jednostki)

***niewłaściwe skreślić**

PRZEDSZKOLE MIEJSKIE
"LOTNISKO"
ul. Kustronia 6, 86-300 Grudziądz
tel. 56 46 387 06
NIP 8762443869, Regon 340852547

DYREKTOR PRZEDSZKOLA
A. Lesiak
mgr Aleksandra Lesiak