Przyjęto 30.04.2015 r.
PODINSPEKTOR
Magdalena Gaca

Formularz zgłoszeniowy zadania w ramach GBO 2015

Imię i nazwisko zgłaszającego	PATRYK BORK		
Adres **Formularz można złożyć jedynie dla okręgu swojego zamieszkania (patrz wykaz okręgów)**	**Okręg: 10**	N	:
Nr PESEL: Formularze mogą składać osoby, które ukończą 16 lat w 2015r :		akt:	

X Zadanie okręgowe	**□ Zadanie ogólnomiejskie**

Nazwa zadania:

LINARIUM

Opis zadania
Co ma zostać zrealizowane, jaki ma być efekt podjętych działań? (max 1.000 znaków)

Montaż kompleksu urządzeń do ćwiczeń w stylu linarium. Celem jest propagowanie aktywności sportowej wśród dzieci, młodzieży i dorosłych. Linarium jako kompleks elementów do ćwiczeń zwiększy wachlarz rozrywek sportowych dla Mieszkańców osiedla „Mniszek". Z uwagi na intensywny tryb życia, osoby coraz częściej poszukują w bliskim otoczeniu miejsc gdzie mogą rozładować emocje i korzystać ze sportowych aktywności wraz z innymi osobami poszukującymi takiej formy relaksu.

Ponadto zlokalizowanie linarium we wskazanym miejscu zwiększy atrakcyjność osiedla, które z uwagi na komunikację, ścieżkę rowerową, szlak do biegania przy jeziorze będzie doskonałym punktem w ścieżce treningowej wybieranej przez amatorów różnych dyscyplin sportu. Nie bez znaczenia pozostaje fakt lokalizacji na osiedlu „Mniszek" Klubu Sportowego, który jest licznie odwiedzany przez jego członków i którzy chętnie skorzystają z aktywnego spędzenia czasu, co uatrakcyjni codzienne treningi.

Lokalizacja
Dokładny adres, opisowe określenie obszaru, lokalizacja zadania na załączonej mapce.

Al. Sportowców 1-3, wzdłuż boiska piłkarskiego zlokalizowanego na terenie Klubu Sportowego „Stal" . W załączeniu mapa poglądowa ze wskazaniem lokalizacji.

Bork

Prezentacja zadania oraz jego wartość

Plany, szkice sytuacyjne, kosztorysy oraz inne materiały prezentujące zadanie.

Koszt zakupu wraz z transportem i montażem około 80.000zł brutto. Cenap.
Firma wykonuje usługę kompleksowo.
W załączeniu trzy oferty do wyboru.

W załączeniu dwie AKTUALNE oferty do wyboru.

Uzasadnienie realizacji zadania

Kto zyska (jakie: grupy mieszkańców, grupy społeczne) w wyniku realizacji zadania?

Jaki problem rozwiąże zrealizowanie zadania? (max 2.000 znaków)

Na realizacji zadania polegającego na budowie linarium na powietrzu skorzystają przede wszystkim dzieci w wieku szkolnym i młodzież. Jest to doskonała rozrywka i urozmaicenie oferty dla osób poszukujących aktywnych form spędzania czasu. Propozycja budowy linarium jest kompatybilna z polityką miasta w zakresie proporcji sportu w Grudziądzu oraz wpisuje się w potrzeby lokalnej społeczności o czym świadczy liczne poparcie przedmiotowego projektu.

Budowa linarium ułatwi i zachęci osoby do aktywnego spędzania czasu. W dzisiejszym świecie uprawianie sportu i rekreacji nie jest sprawą oczywistą. W nowoczesnym świecie jesteśmy otoczeni maszynami i gadżetami, które pozwalają nam uniknąć prawie każdego wysiłku fizycznego, nie mówiąc już o sporcie czy rekreacji. Żywność, którą kupujemy, zawiera często duże ilości cukru i tłuszczu. Nuda, która kiedyś motywowała do aktywności sportowej czy rekreacyjnej, dziś jest wypełniana telewizją, grami komputerowymi lub po prostu siedzącym trybem życia. Nadmiar jedzenia i brak aktywności fizycznej mają katastrofalne skutki dla zdrowia. Ludzie nie tylko przybierają na wadze, ale również mają problemy z układem sercowo-naczyniowym, który zbudowany do regularnego wykorzystywania z czasem traci swój potencjał. Ludzie stają się podatni na choroby serca, naczyniowe i cukrzycę, dlatego tak ważne jest propagowanie zdrowego stylu życia, a sport jest jednym z najlepszych narzędzi do tego, aby być zdrowym i mieć dobre samopoczucie.

Zdrowy tryb życia jest bardzo ważny dla naszego organizmu. Daje nam zdrowie i lepsze samopoczucie. Zdrowy tryb życia to ewidentnie ćwiczenia, ruch na świeżym powietrzu, a budowa siłowni powietrznej to wyjście naprzeciw oczekiwaniom społeczności, która będzie miała możliwość skorzystania z oferty Gminy Miasto Grudziądz w zakresie zdrowego trybu życia.

Bok

Załączniki do formularza zgłoszeniowego (o ile nie zostały wymienione w poszczególnych punktach):

1. Lista poparcia zadania
   załącznik obligatoryjny – projekt musi zostać poparty przez min. 10 osób, które ukończyły 16 lat i zamieszkują okręg, której dotyczy.

   STANOWI ZAŁĄCZNIK DO NINIEJSZEGO FORLUMARZA ZGŁOSZENIOWEGO

OŚWIADCZENIA:

Zgodnie z ustawą z dnia 29 sierpnia 1997 r. o ochronie danych osobowych (Dz. U. z 2014r. poz. 1182, z późn. zm.) wyrażam zgodę na przetwarzanie moich danych osobowych dla potrzeb niezbędnych do weryfikacji poprawności danych w ramach prowadzonych konsultacji wydatków z budżetu Miasta Grudziądza, czyli GBO 2015.

Oświadczam, iż wszystkie podane w ofercie oraz załącznikach informacje są zgodne z aktualnym stanem prawnym i faktycznym wraz załącznikiem stanowiącym listę poparcia dla projektu.

Bok

Czytelny podpis (imię i nazwisko) składającego formularz:

Patryk Bork

Ewidencja gruntów i budynków

MAPY

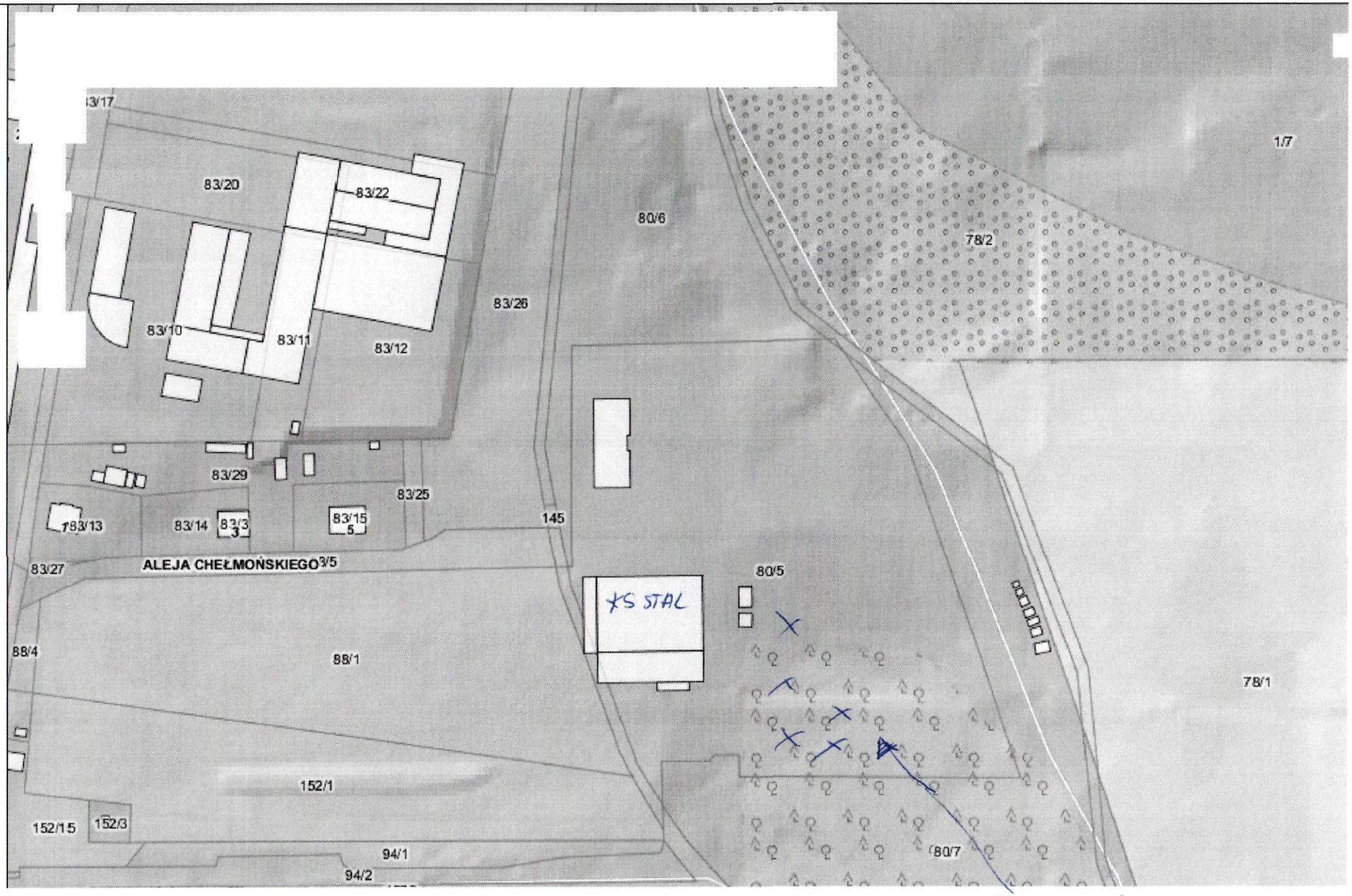

Lokalizacja linii

HUCK Polska Sp. z o.o.
ul. Obornicka 78
51-114 Wrocław

tel.: +48 71 3257540
fax: +48 71 3253422

Honorata Perucka-Rubaj
tel.: 48 713257543
mobile: +48 698658090
email: hperucka-rubaj@huck.pl

OFERTA nr 1

Data złożenia: **2015-04-19**

Cena montażu może ulec zmianie w przypadku utrudnień wynikających z nietypowego ukształtowania terenu (skarpy, pochyłości) oraz rodzaju gruntu utrudniającego swobodne wykonanie robót ziemnych.

	produkt	Ilość	j.m.	VAT	cena netto	wartość netto	wartość brutto	waluta
1.	**Trampolina okrągła** **20.02.112**	1	szt.	23%	12,332.34	12,332.34	15,168.78	PLN
2.	**Wyciąg linowy (do wbetonowania)** **4581B**	1	szt.	23%	10,182.48	10,182.48	12,524.45	PLN
3.	**Huśtawka wieloosobowa z liną `Rabenscheid`** **4585-60**	1	szt.	23%	17,628.75	17,628.75	21,683.36	PLN
4.	**Wieża Ptasie Gniazdo - Most Łukowy** **4960-11**	1	szt.	23%	15,622.44	15,622.44	19,215.60	PLN
5.	**Montaż z dostawą (Wrocław-Grudziądz)** **MONTAŻ**	1	szt.	23%	9,300.00	9,300.00	11,439.00	PLN
RAZEM						**65,066.01**	**80,031.19**	**PLN**

termin REALIZACJI: 8 tygodni

warunki PŁATNOŚCI: pobranie/przedpłata

DOSTAWA: Uwzględniono w ofercie

UWAGI: Rezygnacja z usługi montażu i transportu nie wpływa na utratę gwarancji na urządzenie, pod warunkiem, że zostanie zamontowane zgodnie z instrukcją montażu od producenta.

OFERTA WAŻNA przez OKRES 30 dni od daty SPORZĄDZENIA
NIP: **1010000019** REGON: **932958291** KRS: **0000183608**
bank: **RAIFFEISEN Bank Polska S.A.** konto: **PL 84 1750 1064 0000 0000 2006 6881**

HUCK Polska Sp. z o.o.
114 Wrocław

TRAMPOLINA „CYRK"
Art. nr 20.02.112 z ramą do wkopania

Dane techniczne:	
Powierzchnia do skakania	Ø 1,30 m
Wymiary zewnętrzne	Ø 1,90 m
Strefa bezpieczeństwa	4,30 m
Strefa ochrony przed upadkiem	11,70 m²
Maksymalna wysokość upadku	1,00 m
Rodzaj podłoża	darń, kora drzewna, wióry, piasek, żwir

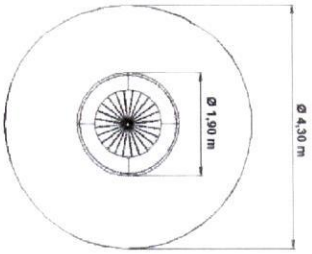

Charakterystyka produktu:
Powierzchnia do skakania wykonana z antypoślizgowej maty odpornej na wandalizm, otoczona panelami zabezpieczającymi przed upadkiem, rama z tworzywa GFK w zakresie dostawy

Wiek użytkownika: od 3 lat

Nr certyfikatu: Z2 10 04 14440 037

HUCK Polska Sp. z o.o.
114 Wrocław

WYCIĄG LINOWY
Art. nr 4581 do wkopania (z dodatkowymi kotwami do wkopania)
Art. nr 4581B do wbetonowania

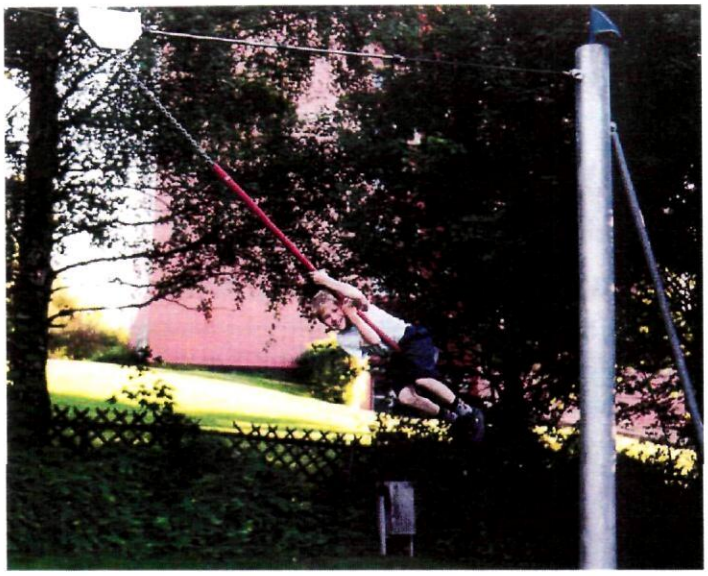

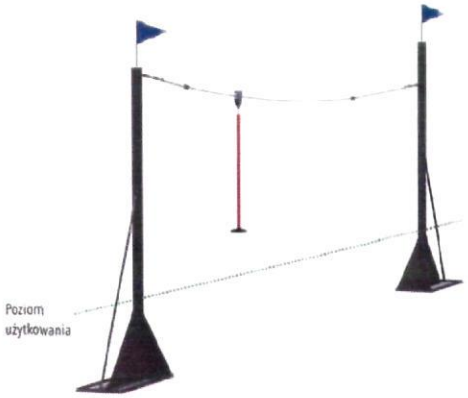

Dane techniczne:	
Maksymalne pochylenie	0,60 m na 30,00m
Wysokość urządzenia	3,50 m
Wymagana powierzchnia	1,00 x 33,10 m
Strefa bezpieczeństwa	4,00 x 36,00 m
Strefa ochrony przed upadkiem	144,00 m²
Maksymalna wysokość upadku	1,50 m
Rodzaj podłoża	piasek, miał, kora drzewna

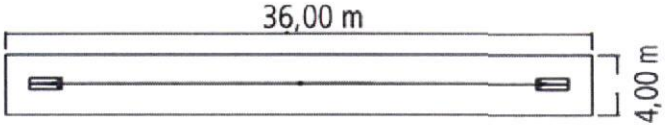

Charakterystyka produktu
W skład urządzenia wchodzą: dwa słupy ze stali o średnicy 160 mm, ocynkowane o długości ok. 3,50 m nad ziemią, lina stalowa o długości 30 m, element ruchomy ze stali szlachetnej z siedziskiem, w wersji urządzenia do wkopania dodatkowo dwie kotwy do wkopania w grunt o wymiarach 1,20m x 2,00m

Wiek użytkownika: od 6 lat

Nr certyfikatu: Z2 09 09 17297 077

HUCK Polska Sp. z o.o.
114 Wrocław

HUŚTAWKA WIELOOSOBOWA Z LINĄ „SUPER LINA" urządzenie posiada PATENT
Art. nr 4585-60

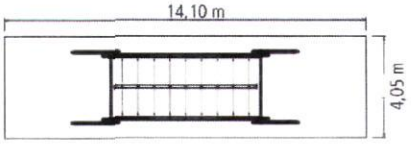

Dane techniczne:	
Wysokość urządzenia	3,70 m
Wymagana powierzchnia	10,70 x 4,05 m
Strefa bezpieczeństwa	14,10 x 4,05 m
Strefa ochrony przed upadkiem	57,15 m²
Maksymalna wysokość upadku	1,50 m
Rodzaj podłoża	piasek, miał, kora drzewna

Charakterystyka produktu
słupy wykonane z daglezji o średnicy 160 mm, ze stalowymi okuciami mocującymi, siedzisko wykonane ze splecionej liny na kształt kwadratu, osiem miejsc siedzących, siatki i liny typu Herkules

Wiek użytkownika: od 4 lat

Nr certyfikatu: Z2 10 03 17297 088

HUCK Polska Sp. z o.o.
114 Wrocław

WIEŻA PTASIE GNIAZDO – MOST ŁUKOWY
Art. nr 4960-11

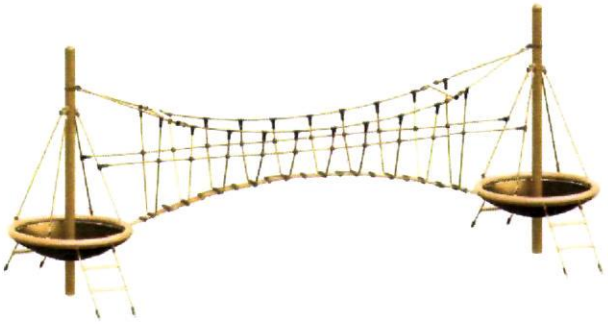

Dane techniczne:	
Wysokość urządzenia	2,50 m
Wymagana powierzchnia	6,25 x 2,40 m
Strefa bezpieczeństwa	9,25 x 5,40 m
Strefa ochrony przed upadkiem	41,35 m²
Maksymalna wysokość upadku	1,70 m
Rodzaj podłoża	piasek, miał, żwir, kora drzewna

Charakterystyka produktu:
2 słupy stalowe o średnicy 102 mm, ocynkowane o długości 3,00 m, 1 most łukowy, 4 drabinki wspinaczkowe, 2 Oryginalne Ptasie Gniazda o średnicy 1,20 m, liny i siatki typu Herkules (ze stalowym rdzeniem)

Wiek użytkownika: od 3 lat

Urządzenie posiada certyfikat TÜV

HUCK Polska Sp. z o.o.
ul. Obornicka 78
51-114 Wrocław

tel.: +48 71 3257540
fax: +48 71 3253422

Honorata Perucka-Rubaj
tel.: 48 713257543
mobile: +48 698658090
email: hperucka-rubaj@huck.pl

OFERTA nr 2

Data złożenia: **2015-04-19**

Cena montażu może ulec zmianie w przypadku utrudnień wynikających z nietypowego ukształtowania terenu (skarpy, pochyłości) oraz rodzaju gruntu utrudniającego swobodne wykonanie robót ziemnych.

	produkt	Ilość	j.m.	VAT	cena netto	wartość netto	wartość brutto	waluta
1.	**Zestaw zabawowy Drzewo Wspin. Ptasie Gniazdo Midi** **4652-10**	1	szt.	23%	33,471.10	33,471.10	41,169.45	PLN
2.	**Tor przeszkód Fun 2010 - `Tunel`** **4960-1**	1	szt.	23%	5,111.17	5,111.17	6,286.74	PLN
3.	**Tor przeszkód Fun 2010 - `Drabinka Przestrzenna`** **4960-4**	1	szt.	23%	1,906.82	1,906.82	2,345.39	PLN
4.	**Tor Przeszkód Fun 2010 - `Most Łukowy`** **4960-5**	1	szt.	23%	2,095.93	2,095.93	2,577.99	PLN
5.	**Tor przeszkód Fun 2010 - `Most Wspinaczkowy`** **4960-6**	1	szt.	23%	3,320.41	3,320.41	4,084.10	PLN
6.	**Tor przeszkód Fun 2010 - Słup pojedynczy** **4960-0**	5	szt.	23%	474.85	2,374.25	2,920.33	PLN
7.	**Zestaw zabawowy - `Slackmaster`** **4591-70-K**	1	szt.	23%	6,122.73	6,122.73	7,530.96	PLN
8.	**Montaż z dostawą (Wrocław-Grudziądz)** **MONTAŻ**	1	szt.	23%	9,900.00	9,900.00	12,177.00	PLN
RAZEM						**64,302.41**	**79,091.96**	**PLN**

termin REALIZACJI: 8 tygodni

warunki PŁATNOŚCI: pobranie/przedpłata

DOSTAWA: Uwzględniono w ofercie

UWAGI: Rezygnacja z usługi montażu i transportu nie wpływa na utratę gwarancji na urządzenie, pod warunkiem, że zostanie zamontowane zgodnie z instrukcją montażu od producenta.

OFERTA WAŻNA przez OKRES 30 dni od daty SPORZĄDZENIA

NIP: **1010000019** REGON: **932958291** KRS: **0000183608**
bank: **RAIFFEISEN Bank Polska S.A.** konto: **PL 84 1750 1064 0000 0000 2006 6881**

HUCK Polska Sp. z o.o.
114 Wrocław

ZESTAW ZABAWOWY – „SLACKMASTER"
Art. nr 4591-70-k

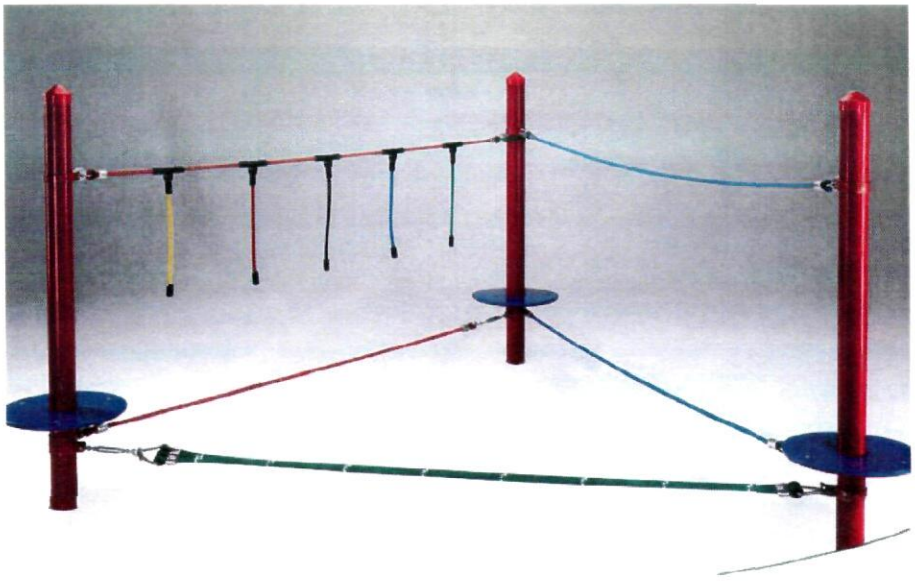

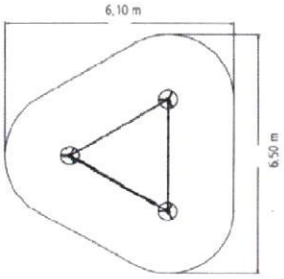

Dane techniczne:	
Wysokość urządzenia	1,60 m
Wymagana powierzchnia	3,55 x 4,10 m
Strefa bezpieczeństwa	6,10 x 6,50 m
Strefa ochrony przed upadkiem	29,50 m²
Maksymalna wysokość upadku	0,40 m
Rodzaj podłoża	kora drzewna, wióry, piasek, żwir

Charakterystyka produktu:
3 słupy stalowe o średnicy 102 mm, ocynkowane, o długości 2,00 m z platformami, 1 lina do balansowania z liną i uchwytami pionowymi do utrzymania równowagi, 1 lina do balansowania i lina do utrzymania równowagi, 1 lina do balansowania o grubszej średnicy, liny typu Herkules

Wiek użytkownika: od 3 lat

Nr certyfikatu: Z2 09 07 14440 026

HUCK Polska Sp. z o.o.
114 Wrocław

ZESTAW ZABAWOWY – DRZEWO WSPINACZKOWE PTASIE GNIAZDO MIDI
Art. Nr 4652-10

Dane techniczne:	
Wysokość urządzenia	5,10 m
Wymagana powierzchnia	Ø 4,00
Strefa bezpieczeństwa	Ø 7,50
Strefa ochrony przed upadkiem	44,10 m²
Maksymalna wysokość upadku	2,00 m
Rodzaj podłoża	kora drzewna, wióry, piasek, żwir

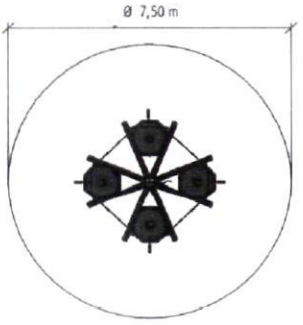

Charakterystyka produktu:
1 słup stalowy o średnicy 193 mm, ocynkowany o długości 5,30 m, drewniane poprzeczki, 4 Oryginalne Ptasie Gniazda Huck o średnicy 1,20 m, 4 liny pomocnicze do wspinania, 4 kominy wspinaczkowe z siatki, liny i siatki typu Herkules

Wiek użytkownika: od 6 lat

Nr certyfikatu: Z2 09 06 17297 040

HUCK Polska Sp. z o.o.
114 Wrocław

TOR PRZESZKÓD FUN 2010 – „TUNEL"
Art. nr 4960-1 (+ słupy art. nr 4960-0)

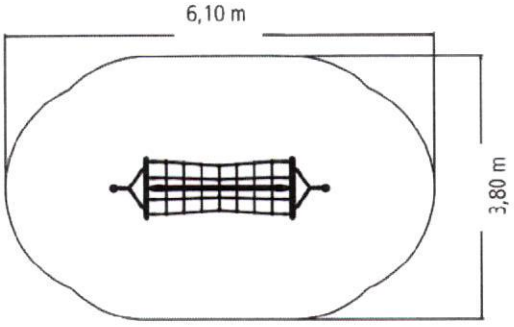

Dane techniczne:	
Wysokość urządzenia	1,70 m
Wymagana powierzchnia	3,10 x 0,80 m
Strefa bezpieczeństwa	6,10 x 3,80 m
Strefa ochrony przed upadkiem	19,50 m²
Maksymalna wysokość upadku	1,25 m
Rodzaj podłoża	kora drzewna, wióry, piasek, żwir

Charakterystyka produktu:
Most linowy w zamknięty w tunel, długość 3,00 m, liny i siatki typu Herkules, słupy stalowe, ocynkowane, ø 102 mm, długość 2,40 m

Wiek użytkownika: od 2 lat

Nr certyfikatu: Z2 10 03 17297 091

HUCK Polska Sp. z o.o.
114 Wrocław

TOR PRZESZKÓD FUN 2010 – „DRABINKA PRZESTRZENNA"
Art. Nr 4960-4 (+ słupy art. nr 4960-0)

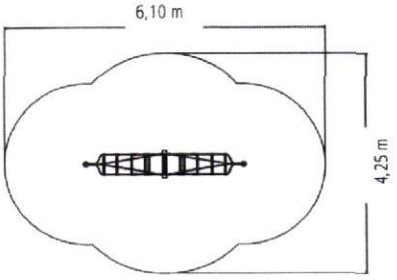

Dane techniczne:	
Wysokość urządzenia	2,20 m
Wymagana powierzchnia	3,10 x 0,80 m
Strefa bezpieczeństwa	6,10 x 4,25 m
Strefa ochrony przed upadkiem	19,00 m²
Maksymalna wysokość upadku	2,00 m
Rodzaj podłoża	kora drzewna, wióry, piasek, żwir

Charakterystyka produktu:
Drabinka linowa przestrzenna, długość 3,00 m, liny i siatki typu Herkules, słupy stalowe, ocynkowane, ø 102 mm, długość 2,40 m

Wiek użytkownika: od 2 lat

Nr certyfikatu: Z2 10 03 17297 091

HUCK Polska Sp. z o.o.
114 Wrocław

TOR PRZESZKÓD FUN 2010 – „MOST ŁUKOWY"
Art. Nr 4960-5 (+ słupy art. nr 4960-0)

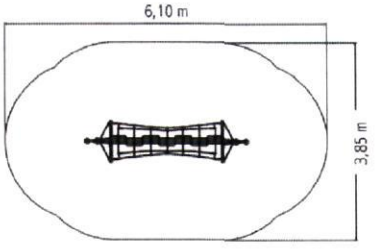

Dane techniczne:	
Wysokość urządzenia	2,20 m
Wymagana powierzchnia	3,10 x 0,80 m
Strefa bezpieczeństwa	6,10 x 3,85 m
Strefa ochrony przed upadkiem	19,50 m²
Maksymalna wysokość upadku	1,40 m
Rodzaj podłoża	kora drzewna, wióry, piasek, żwir

Charakterystyka produktu:
Most linowy w kształcie łuku, długość 3,00 m, liny i siatki typu Herkules, słupy stalowe, ocynkowane, ø 102 mm, długość 2,40 m

Wiek użytkownika: od 2 lat

Nr certyfikatu: Z2 10 03 17297 091

HUCK Polska Sp. z o.o.
114 Wrocław

TOR PRZESZKÓD FUN 2010 – „MOST WSPINACZKOWY"
Art. nr 4960-6 (+ słupy art. nr 4960-0)

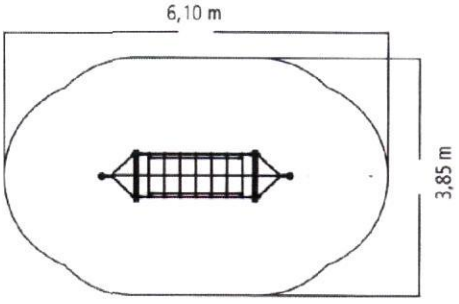

Dane techniczne:	
Wysokość urządzenia	1,50 m
Wymagana powierzchnia	3,10 x 0,80 m
Strefa bezpieczeństwa	6,10 x 3,85 m
Strefa ochrony przed upadkiem	19,50 m²
Maksymalna wysokość upadku	1,25 m
Rodzaj podłoża	kora drzewna, wióry, piasek, żwir

Charakterystyka produktu:
Most wykonany z lin, długość 3,00 m, liny i siatki typu Herkules, słupy stalowe, ocynkowane, ø 102 mm, długość 2,40 m

Wiek użytkownika: od 2 lat

Nr certyfikatu: Z2 10 03 17297 091

HUCK Polska Sp. z o.o.
ul. Obornicka 78
51-114 Wrocław

tel.: +48 71 3257540
fax: +48 71 3253422

Honorata Perucka-Rubaj
tel.: 48 713257543
mobile: +48 698658090
email: hperucka-rubaj@huck.pl

OFERTA nr 3

Data złożenia: **2015-04-19**

Cena montażu może ulec zmianie w przypadku utrudnień wynikających z nietypowego ukształtowania terenu (skarpy, pochyłości) oraz rodzaju gruntu utrudniającego swobodne wykonanie robót ziemnych.

	produkt	Ilość	j.m.	VAT	cena netto	wartość netto	wartość brutto	waluta
1.	**System Kombi - Piramida Triops Mini** **4644-2**	1	szt.	23%	14,234.51	14,234.51	17,508.45	PLN
2.	**Las Krasnali Wariant 1 (słupy drewniane)** **4594-50**	1	szt.	23%	14,539.80	14,539.80	17,883.95	PLN
3.	**Huśtawka obrotowa `Liana`** **20.01.090**	1	szt.	23%	26,216.76	26,216.76	32,246.61	PLN
4.	**Montaż z dostawą (Wrocław-Grudziądz)** **MONTAŻ**	1	szt.	23%	11,000.00	11,000.00	13,530.00	PLN
RAZEM						**65,991.07**	**81,169.01**	**PLN**

termin REALIZACJI: 8 tygodni

warunki PŁATNOŚCI: pobranie/przedpłata

DOSTAWA: Uwzględniono w ofercie

UWAGI: Rezygnacja z usługi montażu i transportu nie wpływa na utratę gwarancji na urządzenie, pod warunkiem, że zostanie zamontowane zgodnie z instrukcją montażu od producenta.

OFERTA WAŻNA przez OKRES 30 dni od daty SPORZĄDZENIA

NIP: **1010000019** REGON: **932958291** KRS: **0000183608**
bank: **RAIFFEISEN Bank Polska S.A.** konto: **PL 84 1750 1064 0000 0000 2006 6881**

HUCK Polska Sp. z o.o.
114 Wrocław

HUŚTAWKA OBROTOWA LIANA
Art. nr 20.01.090

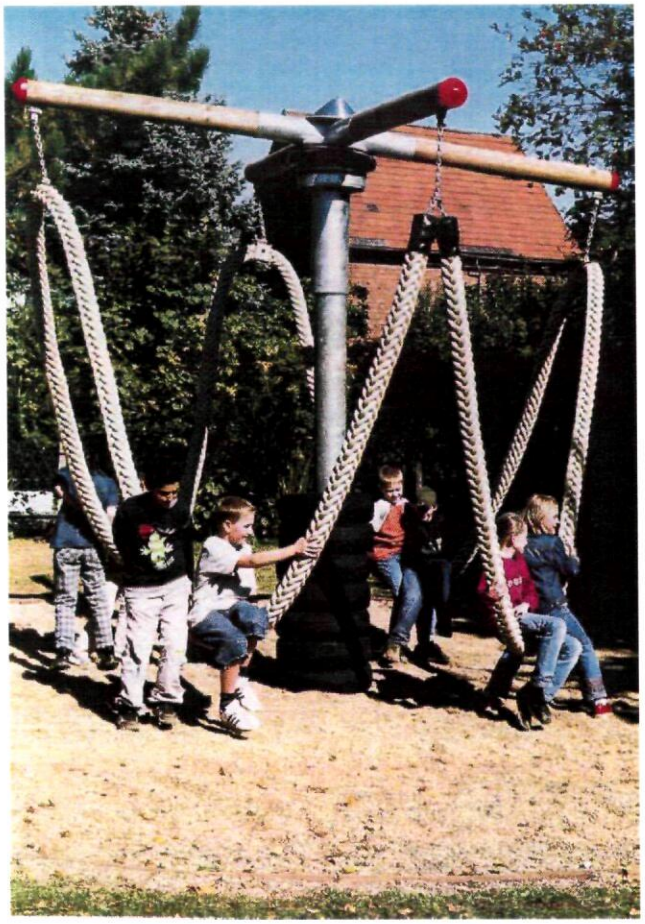

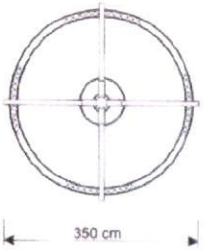

Dane techniczne:	
Wysokość urządzenia	2,95 m
Wymagana powierzchnia	Ø 3,50 m
Strefa bezpieczeństwa	Ø 8,00 m, zalecana Ø 11,00 m
Strefa ochrony przed upadkiem	50,00 m²
Maksymalna wysokość upadku	1,00 m
Rodzaj podłoża	darń, kora drzewna, wióry, piasek, żwir

Charakterystyka produktu
1 słup stalowy o średnicy 200 mm, ocynkowany, o długości 3,80 m, 4 słupy poprzeczne o średnicy 140 mm, 1 mechanizm obrotowy, siedziska – lina polipropylenowa o przekroju kwadratowym ok. 90 x 90 mm, z liną stalową w środku (ø 12 mm)

Wiek użytkownika: od 3 lat

Nr certyfikatu: Z2 09 05 14440 028

HUCK Polska Sp. z o.o.
114 Wrocław

LAS KRASNALI WARIANT 1
Art. nr 4594-50 Słupy wykonane z daglezji (ø 160 mm), stalowe okucia mocujące
Art. nr 4594-50S Słupy stalowe (ø 102 mm)

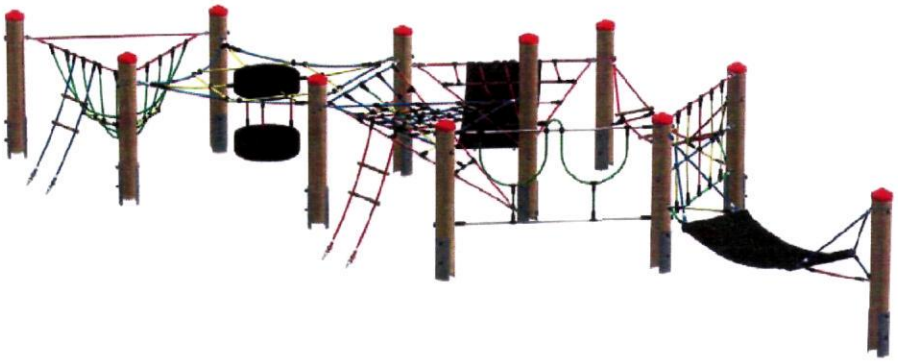

Dane techniczne:	
Wysokość urządzenia	1,60 m
Wymagana powierzchnia	6,50 x 6,40 m
Strefa bezpieczeństwa	9,80 x 9,00 m
Strefa ochrony przed upadkiem	54,40 m²
Maksymalna wysokość upadku	1,10 m
Rodzaj podłoża	kora drzewna, wióry, piasek, żwir

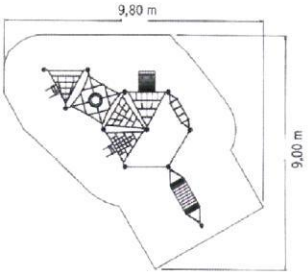

Charakterystyka produktu:
W skład urządzenia wchodzą: 2 sznurowe drabinki, 2 poziome siatki w kształcie trójkąta, trójkątna siatka wspinaczkowa, siatka do huśtania się, pionowa siatka wspinaczkowa, wiszący sznur z dwoma girlandami, gumowa mata do wspinania się, siatka z oponą, 2 opony, gumowy hamak, 11 słupów daglezjowych (Ø 160 mm) lub stalowych (Ø 102 mm) o różnej długości, ze stalowymi okuciami mocującymi. Wszystkie siatki i liny wyprodukowano z liny typu Herkules, o średnicy 16 mm, skręconej z 6 linek wyposażonych w stalowy rdzeń.

Wiek użytkownika: od 3 lat

Nr certyfikatu: Z2 09 09 17297 075

HUCK Polska Sp. z o.o.
114 Wrocław

SYSTEM KOMBI - PIRAMIDA TRIOPS MINI
Art. nr 4644-2

HUCK Polska

Dane techniczne:	
Wysokość urządzenia	3,15 m
Wymagana powierzchnia	4,50 x 5,60 m
Strefa bezpieczeństwa	6,60 x 8,10 m
Strefa ochrony przed upadkiem	42,00 m²
Maksymalna wysokość upadku	1,75 m
Rodzaj podłoża	kora, wióry, piasek, żwir

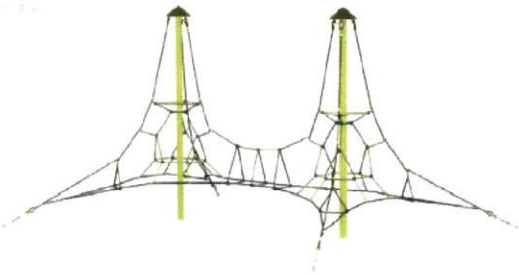

Charakterystyka produktu:

W skład urządzenia wchodzi:
2 słupy stalowe (Ø 102 mm), ocynkowane o długości 4,00 m, 1 siatka łącząca piramidy, liny i siatki typu Herkules (Ø 16 mm, z 6 linek ze stalowym rdzeniem)

Wiek użytkownika: od 4 lat

Urządzenie posiada certyfikat TÜV

Zgoda zarządcy nieruchomości

Imię i nazwisko zgłaszającego	PATRYCJUSZ BORK
Adres	Okręg: 10 [redacted] N [redacted]
Nr PESEL:	[redacted] akt: [redacted]

X Zadanie okręgowe	☐ Zadanie ogólnomiejskie

Nazwa zadania:

LINARIUM

Wyrażam zgodę na realizację zadania na terenie Klubu Sportowego STAL Grudziądz, którego Zarządcą jest Miejskie Przedsiębiorstwo Gospodarki Nieruchomościami Sp. z o.o. w Grudziądzu

(Data, czytelny podpis zarządcy nieruchomości i pieczęć jednostki)

28.04.2015

Prezes Zarządu KS STAL Grudziądz Zenon Różycki

PREZES ZARZĄDU mgr inż. Zenon Różycki